GUIA BIM EXCELLENCE DE MELHORES PRÁTICAS PARA MODELAGEM DE PAREDES NO AUTODESK REVIT

Ao adicionar paredes, siga estas melhores práticas para completar com êxito a modelagem e a aprimorar a produtividade.

- Quando você estiver criando as paredes externas de um edifício multinível, utilize as paredes que se estendem desde o nível mais baixo para o nível mais alto. Utilize múltiplas paredes ou paredes empilhadas para alterações de material ou alterações na construção da parede (tipo de parede).
- Para inverter a orientação da parede entre exterior e interior, selecione a parede e clique nos controles azuis de inversão que são exibidos próximos da mesma. Os controles de inversão são sempre exibidos no lado que o Revit interpreta como o lado externo.
- As paredes não se anexam automaticamente a outros componentes de modelagem, como telhados e tetos. É preciso anexá-las explicitamente usando as ferramentas Anexar e Desanexar. Consulte Anexar paredes a outros elementos.
- Quando se desenha uma parede, é possível deslocá-la do cursor ao especificar um valor para Deslocamento na Barra de opções. É possível especificar para qual linha de localização o deslocamento será medido.
- É possível acessar as propriedades de tipo da parede a partir do Navegador de projeto. Navegador de projeto, Parede Família, Parede Clique em Propriedades para acessar a caixa de diálogo Propriedades de tipo, onde é possível modificar as propriedades da parede.
- Se renomear ou criar um tipo de parede, indique a função no nome e especifique a propriedade Tipo de função (interna, externa, fundação, retenção, sofito ou núcleo-shaft) na caixa de diálogo Propriedades de tipo.
- A restrição superior para paredes internas de partição é definida por padrão para o nível acima.
- É possível arrastar inserções, como janelas e portas, entre duas paredes.

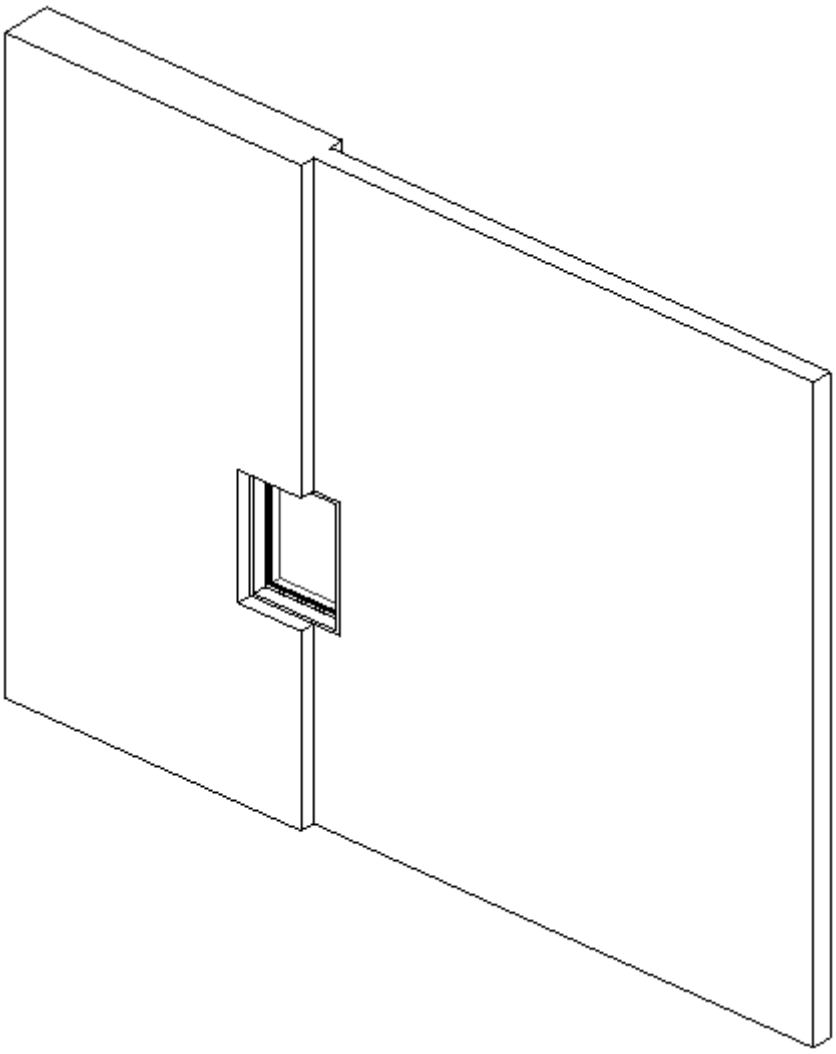

Janela colocada entre a união de duas paredes

- Quando uma inserção é colocada entre hospedeiros de espessura desigual (como mostrado acima), é possível redimensionar a espessura da inserção relativo a seus hospedeiros. Selecione a inserção e clique em Selecionar hospedeiro principal. Selecione o hospedeiro que deseja inserir para redimensionar para coincidir. A inserção é redimensionada para a espessura do hospedeiro selecionado. Se o hospedeiro for excluído, será também excluída a inserção.
- Se selecionar Raio na Barra de opções e em seguida unir a extremidade de uma parede reta com a extremidade de outra parede reta, uma concordância será criada entre as paredes no raio especificado.
- Para aprimorar o desempenho:
    - Evite modelar ou restringir em excesso o modelo de construção (e suas paredes) para manter o tamanho do projeto menor e menos complicado.
    - Seja sensato ao mostrar a informação da camada da parede nas vistas. Minimize o nível de detalhes sempre que possível.

1. Sobre paredes compostas

Assim como telhados, os pisos e forros podem consistir de múltiplas camadas horizontais, as paredes podem consistir de mais de uma camada ou região vertical.

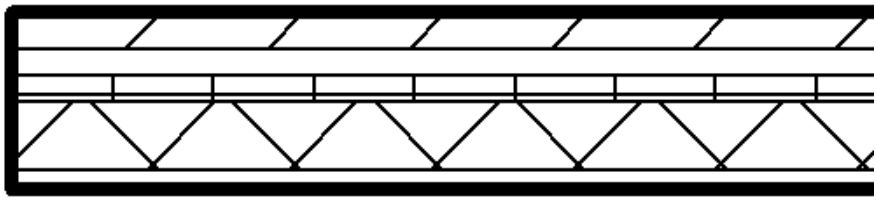

Parede de sete camadas exibida em uma vista de plana

A posição, espessura e material para cada camada e região são definidas através das propriedades de tipo da parede usando a caixa de diálogo: Editar montagem.

Camadas

LADO EXTERNO

	Função	Material	Espessura	Coberturas	Material estrutural
1	Acabamento 1 [4]	Masonry - Bric	90' 0"	☑	☐
2	Camada térmica/ar	Misc. Air Layer	750' 0"	☑	☐
3	Camada da membr	Wood - Sheath	0' 0"	☑	☐
4	Substrato [2]	Wood - Glue-L	18' 0"	☑	☐
5	**Limite do núcleo**	**Camadas acima d**	**0' 0"**		
6	Estrutura [1]	Metal - Stud La	150' 0"	☐	☑
7	**Limite do núcleo**	**Camadas abaixo**	**0' 0"**		
8	Camada da membr	Vapor / Moistu	0' 0"	☑	☐
9	Acabamento 2 [5]	Fabric	12' 0"	☑	☐

Linhas de camadas: corresponde a camadas ou regiões da parede

Uma camada é atribuída à uma linha. Ela tem uma espessura constante e estende a altura da parede. Você pode alterar sua espessura e a linha atribuída à mesma. Também é possível atribuir um material estrutural para cada camada.

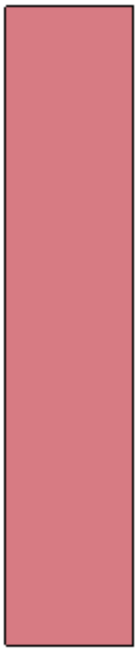

Camada de parede: espessura constante e estende a altura da parede

Uma região é qualquer forma na parede que não atende ao critério de uma camada. As regiões podem ter espessura constante ou variável. Em uma linha atribuída à uma região, se a região tem uma espessura constante, um valor numérico aparece para ela. Se a região tiver uma espessura variável, então o valor é variável. Você não pode alterar a espessura da região na linha à qual está atribuída. Observe que o valor da espessura aparece sombreado, indicando que está indisponível para modificação. Você somente pode alterar sua espessura e altura de forma gráfica no painel de visualização.

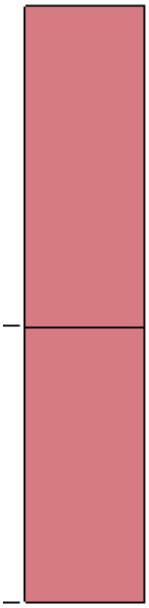

Regiões: nenhuma região estende a altura completa da parede

Como a espessura núcleo pode variar em paredes verticalmente compostas, a linha central núcleo e as linhas de localização de face núcleo são determinadas pela espessura núcleo na parte inferior da parede. Por exemplo, se o núcleo da parede é mais espesso na parte superior do que na parte inferior, e você especifica a linha de localização como a Linha central núcleo, a linha central do núcleo é medida entre os limites núcleo na parte inferior.

É possível utilizar diversas ferramentas para modificar a estrutura de paredes compostas na vertical. É possível adicionar, excluir ou modificar camadas e regiões individuais, ou adicionar extrusões por percurso e frisos para personalizar o tipo da parede.

2. Sobre paredes empilhadas

O Revit inclui uma família de sistema de Parede empilhada para modelar paredes que compreendem 2 ou mais sub paredes empilhadas no topo de cada uma.

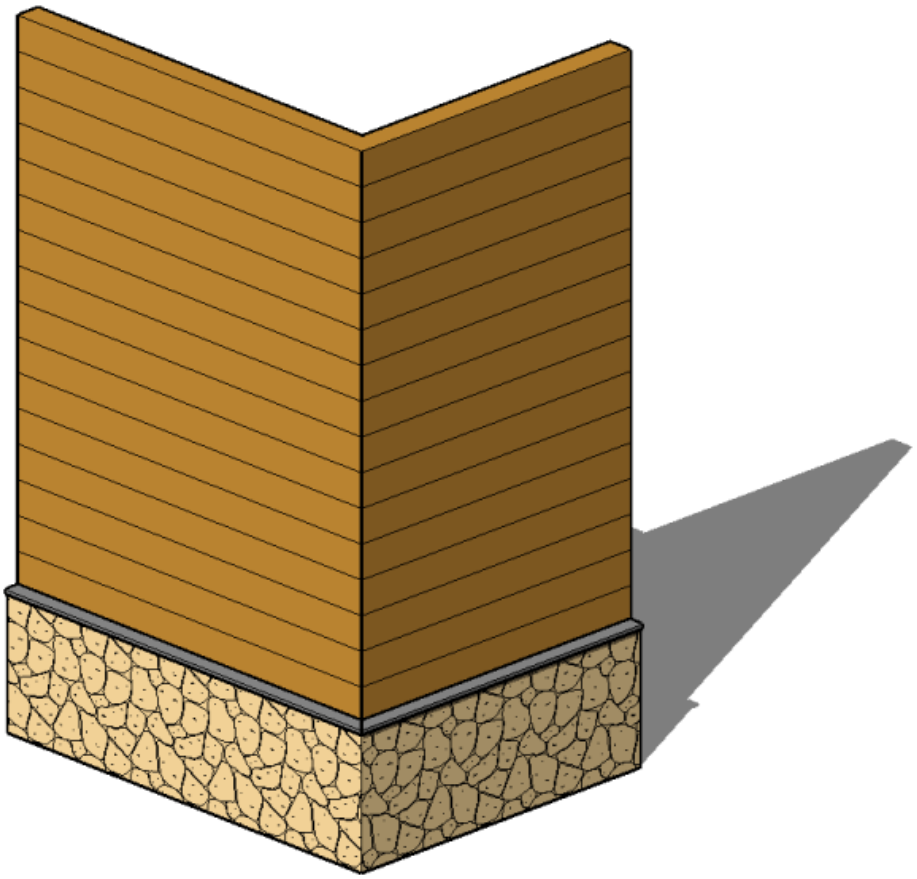

As sub paredes podem ter diferentes espessuras de parede em diferentes alturas. Todas as sub paredes em uma parede empilhada são anexadas e suas geometrias unidas.

Somente tipos de parede na família de sistema de Parede básica podem funcionar como sub paredes. Por exemplo, você pode ter paredes empilhadas compreendendo um Tijolo externo e um Montante metálico e um CMU externo no Montante metálico que estão anexados e unidos.

Usando os tipos de paredes empilhadas é possível definir espessuras diferentes de paredes em alturas diferentes. Você define sua estrutura usando Propriedades de tipo.

3. Criar uma parede a partir de uma face de massa

Crie paredes a partir de instâncias de massa ao selecionar linhas ou faces utilizando a ferramenta Parede por face. Esta ferramenta coloca paredes em faces não horizontais de uma instância de massa ou de um modelo genérico.

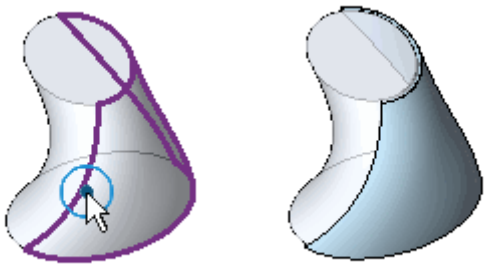

Se alterar a face da massa, as paredes criadas com a ferramenta Parede por face não serão automaticamente atualizadas. Para atualizar a parede utilize a ferramenta Atualizar para a face.

Dica: Para criar uma parede não retangular em uma face cilíndrica vertical, use Aberturas e cortes no local para ajustar seu perfil.
Para criar uma parede a partir de faces de massa

Abra uma vista que exiba a massa.
Guia Massa e Terre no ➤ painel ➤ Modelo por face (Parede por face).
No Seletor de tipo, selecione o tipo de parede.
Na Barra de opções, selecione os valores desejados para Nível, Altura e Linha de localização.
(Opcional) Para criar a parede a partir de uma única face da massa, clique em Modificar | guia Colocar parede por face ➤ painel Seleção múltipla ➤ (Selecionar múltiplos) para desativá-la. (Ela é ativada por padrão).
Mova o cursor para ressaltar uma face.
Clique para selecionar a face.
Se a opção Seleção múltipla não estiver selecionada, uma parede é colocada na face imediatamente.

Se a Múltipla seleção estiver ativada, selecione mais faces como segue:
Clique em uma face não-selecionada para adicioná-la à seleção. Clique numa face selecionada para removê-la.
O cursor indica se está adicionando (+) ou removendo (-) uma face.

Para apagar a seleção e recomeçar, clique em Modificar | guia Colocar parede por face ➤ painel Seleção múltipla ➤ (Apagar seleção).

Quando as faces desejadas estiverem selecionadas, clique em Modificar | guia Colocar parede por face ➤ painel Seleção múltipla ➤ Criar parede.

4. Elementos cortina

Utilize ferramentas do elemento cortina para criar fachadas de edifícios. Você pode utilizar paredes cortina, eixos cortina, montantes secundários e sistemas cortina para criar a aparência desejada.

Guia Arquitetura ➤ painel Construir ➤ menu suspenso Parede ➤ (Parede; Arquitetura)

No Seletor de tipo, escolha uma família de paredes cortina.

Guia Arquitetura ➤ painel Construir ➤ (Sistema de parede cortina) ou (Eixo cortina) ou (Montante secundário)

Guia Massa e Terreno ➤ painel Modelo por face ➤ (Parede por face)

